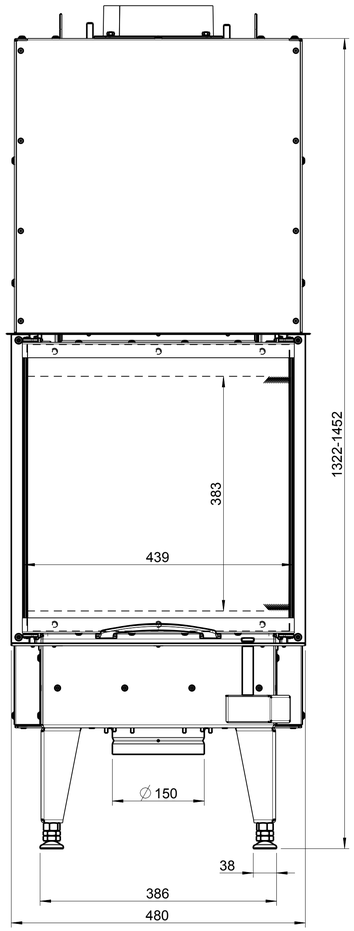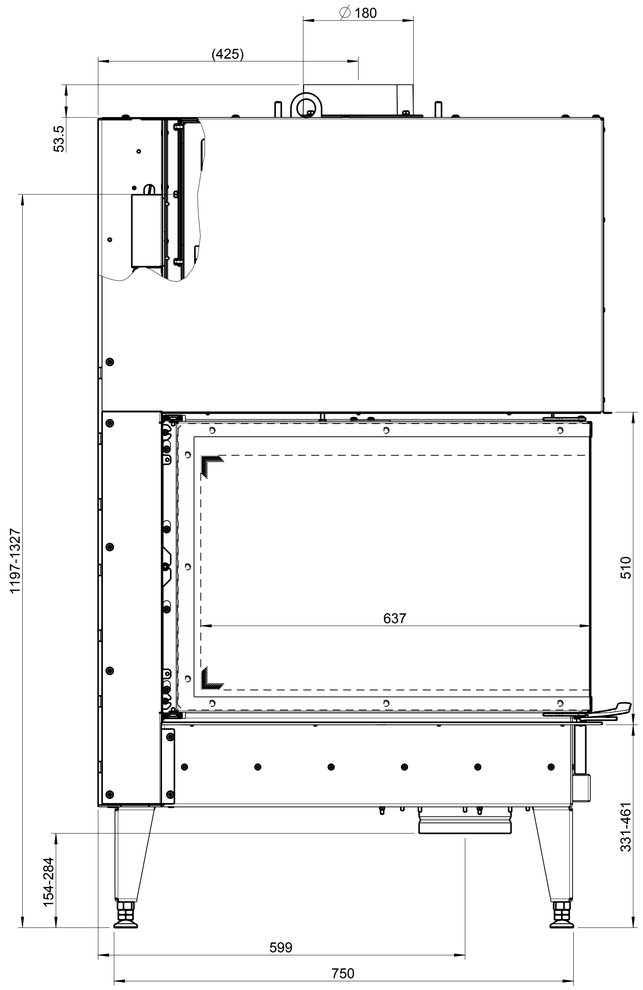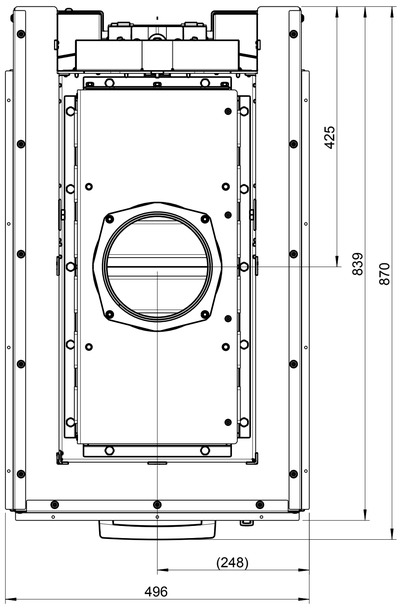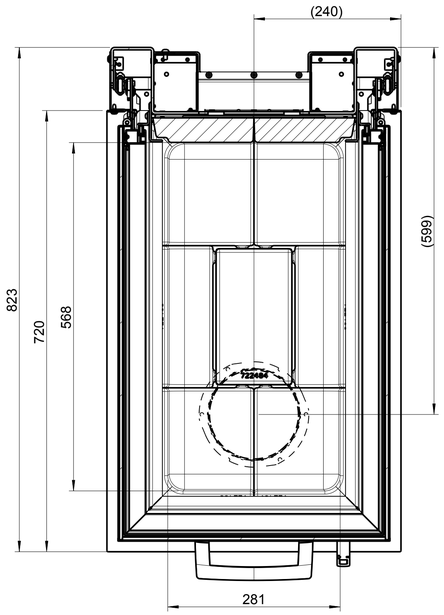Datenblatt
Kamineinsatz 48x72x51 S3 2.0
Artikelnummer 360146
Maßstab 1:5
12.11.2018